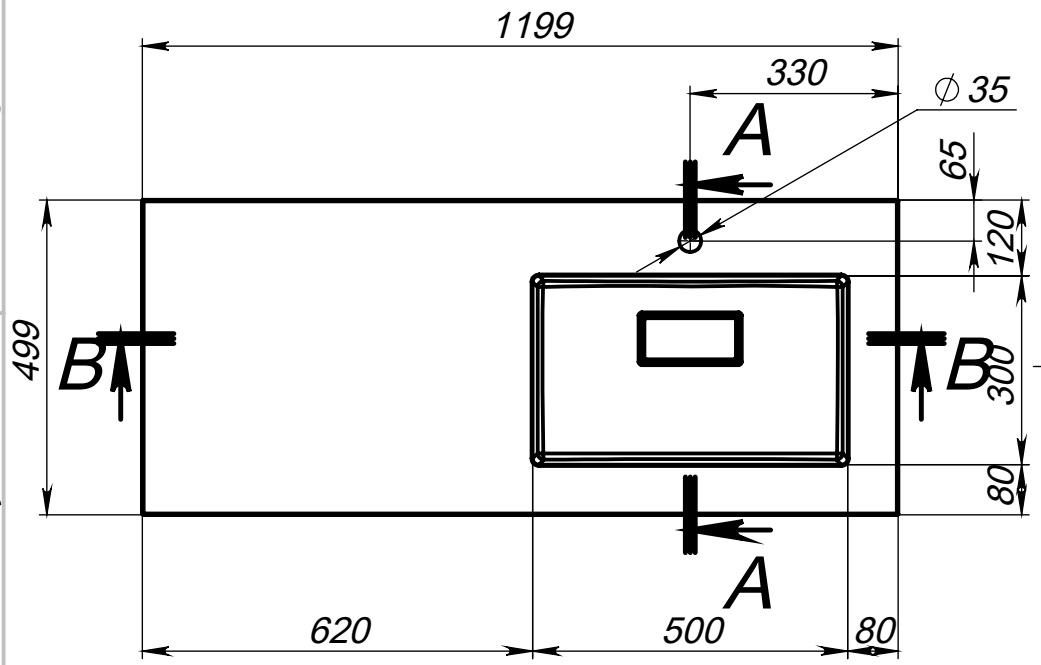

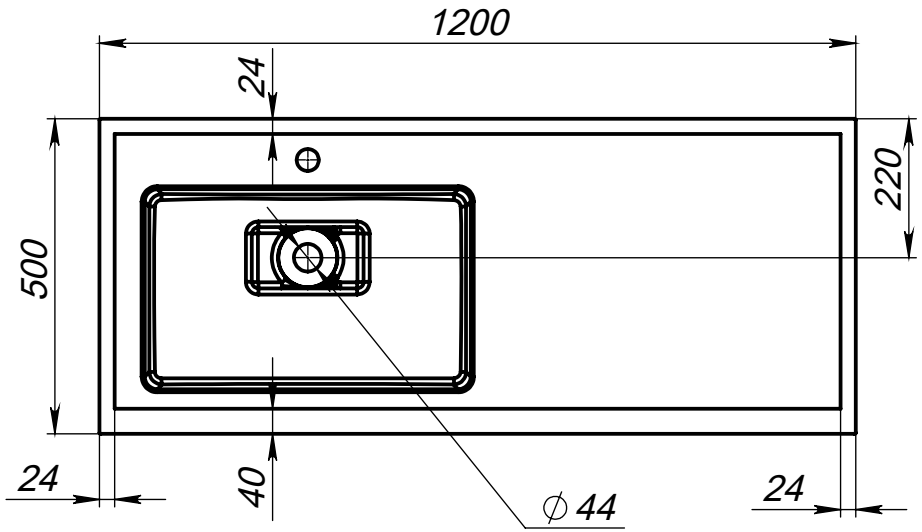

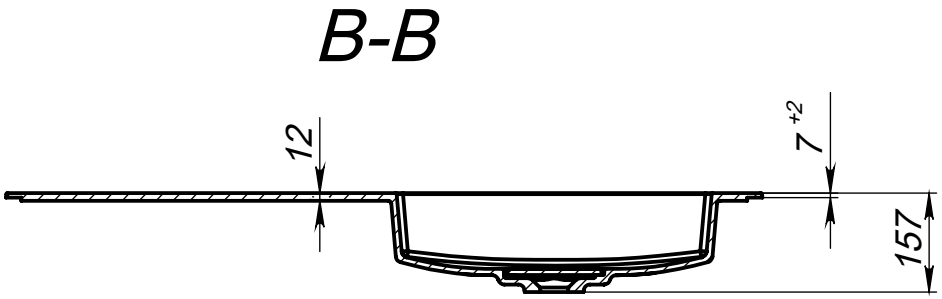

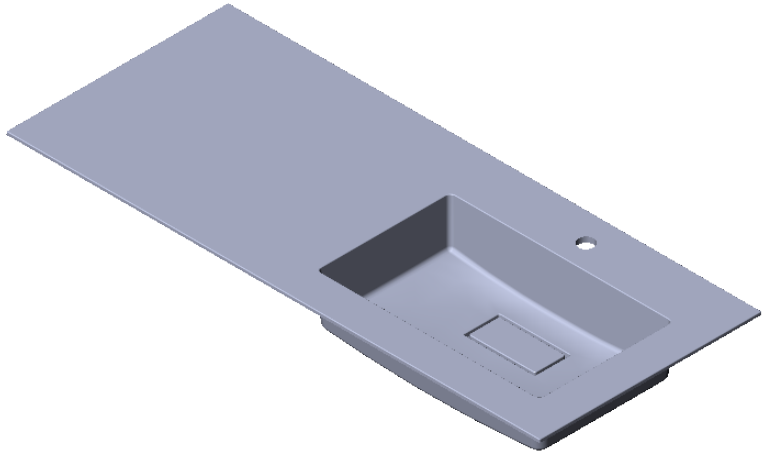

Допуск по довжині	+3/-3 мм	Конструктор	Дата проєкту	Похибка по довжині(мм) +3/-3 мм	Масштаб	1:10
Похибка по ширині	+1,5/-1,5мм	ID проєкту 01.149		Назва	Erica 1200R	
Похибка отвору під змішувач	+3/-3 мм	Miraggio		№ Артикула		
Похибка отвору під перелив	+3/-3 мм			Розмір	1200/500	
Похибка по висоті	+2/-2 мм			Похибка маси	±3%	МАСА 20 кг